Zigmund & Shtain

Руководство по эксплуатации на кухонные вытяжки K 151.6 B / K 151.6 W

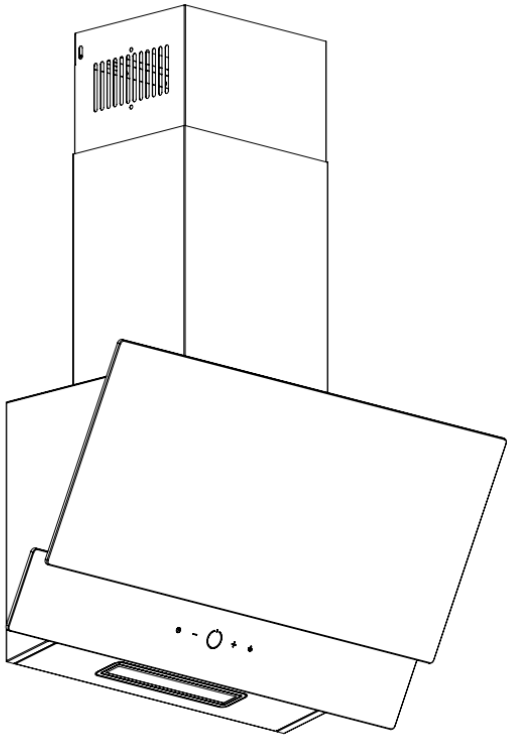

EAC

Уважаемый покупатель!

Спасибо, что выбрали нашу компанию. Мы предлагаем вам лучший продукт, который производится на современном оборудовании и проходит строгий контроль качества. Надеемся, что наша продукция будет радовать Вас! Приятного использования!

Перед началом эксплуатации внимательно ознакомьтесь с руководством -

в нем содержится важная информация по правильной установке, безопасному использованию и обслуживанию прибора. Особое внимание обратите на информацию по технике безопасности. Сохраните данное руководство для дальнейшего применения. Оно поможет вам грамотно и безопасно использовать ваш прибор.

- Храните руководство в легкодоступном месте, т. к. оно может понадобиться вам в любой момент.
- Также ознакомьтесь с дополнительной документацией, прилагаемой к продукту.

Содержание

Меры предосторожности……..…….3

Монтаж ……..…….4

Начало использования кухонной вытяжки……..……7

Поиск неисправностей……..…….9

Обслуживание и чистка……..…….……..9

Защита окружающей среды……..……12

Гарантия……..……13

Меры предосторожности

- Данный прибор может использоваться только в бытовых (домашних) условиях и не предназначен для использования в коммерческих и промышленных целях.
- Используйте прибор только по назначению и в соответствии с условиями эксплуатации. Использование прибора в целях, не указанных в руководстве пользователя, является нарушением правил эксплуатации прибора.
- Производитель не несет ответственности за возможные повреждения, вызванные несоблюдением правил эксплуатации и требований по технике безопасности прибора.
- Вытяжка должна подключаться к электросети напряжением 220 -240 вольт.
- При монтаже вытяжки используйте воздуховод диаметром 120 или 150 мм.
- Проходящий через вытяжку воздух не должен выходить в дымоход, используемый для отвода воздуха от приборов, работающих на газе или других видах топлива.
- Расстояние от нижней поверхности вытяжки до поверхности плиты должно составлять не менее 65 см.
- Следите за тем, чтобы дети не использовали прибор и не играли с ним.
- Следите за тем, чтобы в непосредственной близости от поверхности плиты не находились шторы и гардины.
- Запрещается эксплуатация вытяжки без жироулавливающего алюминиевого фильтра.
- Рекомендуем включить вытяжку за несколько минут до начала процесса приготовления, чтобы увеличить необходимую тягу для эффективного очищения. Таким образом, когда пища начинает выделять дым и запахи, прибор создаёт непрерывную постоянную тягу и эффективно очищает воздух.
- Не снимайте фильтр во время работы вытяжки.
- Не прикасайтесь к лампочкам освещения во время работы вытяжки, так как они могут сильно нагреваться и вызвать ожог.
- Запрещается готовить непосредственно на открытом огне и фламбировать под вытяжкой. В этом случае жир в алюминиевом фильтре может воспламениться и вызвать пожар.
- Горячее масло не должно оставаться в посуде на включенной плите и под вытяжкой – это также может вызвать его самовозгорание и пожар.
- Процесс жарки должен происходить под постоянным контролем, т. к. горячее масло может самовозгораться и вызвать пожар.
- Не допускается зажигание открытого огня на газовых конфорках под вытяжкой, пламя всегда должно быть закрыто посудой.
- Для эффективной очистки воздуха на кухне после окончания приготовления пищи оставьте прибор включенным на 15 минут.
- Регулярно производите очистку фильтра, а также внешних и внутренних поверхностей прибора – это способствует его длительной и надежной работе.
- Если очистка многоразового алюминиевого фильтра производится нерегулярно, то эффективность его работы снижается. Кроме того, возникает опасность возгорания фильтра, а также, соответственно, повреждения самого прибора и появляется риск возгорания пожара.
- В случае задымления или возгорания на плите не включайте вытяжку для их устранения, т. к. это создаст дополнительную тягу для распространения огня.

- В случае задымления или возгорания немедленно отключите вытяжку от электросети и накройте пламя плотной тканью (одеялом), чтобы перекрыть доступ кислорода. Не тушите огонь водой!
- Перед проведением технического обслуживания, очисткой или любых других действии с прибором обязательно отключите его от сети. Чтобы отключить прибор от сети, тяните за вилку, а не за шнур. Запрещается использовать неисправную/поврежденную вытяжку.
- Во время проведения работ по техническому обслуживанию соблюдайте осторожность и используйте специальные защитные рукавицы.
- Во время работы вытяжки, особенно при использовании вместе с газовыми плитами, убедитесь, что в помещение поступает в достаточном объеме свежий воздух.
- Если вытяжка эксплуатируется одновременно с другими приборами, работающими на газе, жидком топливе или других видах топлива (например, бойлеры, водонагреватели, газовые или угольные печи и пр.), то вследствие недостатка кислорода в помещении возникает пониженное давление и отработанные ядовитые газы начинают втягиваться вовнутрь и могут стать причиной отравления. Для безопасной эксплуатации понижение давления в помещении не должно превышать 4 Па (0,04 мбар). Для этого следует обеспечить достаточную вентиляцию помещения. Для наружных выбросов соблюдайте правила, действующие в Вашей стране.

• Не допускается самостоятельное использование прибора людьми (в т. ч. детьми) с недостатком опыта и знаний, а также лицами с ограниченными возможностями, пониженным восприятием органами чувств, психическими отклонениями. Не оставляйте вышеуказанных лиц рядом с прибором во время его работы, за исключением случаев, когда за такими лицами осуществляется надзор или проводится подробное инструктирование относительно использования данного прибора лицом, отвечающим за их безопасность.

• Установка, подключение и ремонт прибора должны производиться квалифицированными специалистами, не производите данные действия самостоятельно – обратитесь в авторизованный сервисный центр. Также всегда обращайтесь в сервисный центр в случае необходимости замены электророзетки, повреждения и замены шнура питания, при любых поломках или сомнениях в исправности прибора, при необходимости прибрести и установить оригинальные запчасти.

• Пожалуйста, аккуратно утилизируйте упаковочный материал. Дети уязвимы к этому.

• Обращайте внимание на острые края внутри вытяжки, особенно во время установки и чистки.

• Убедитесь, что воздуховод не имеет изгибов более 90 градусов, так как это снизит эффективность работы вытяжки.

Предупреждение: Неправильная установка винтов или крепежных устройств в соответствии с этими инструкциями может привести к поражению электрическим током.

Предупреждение: Прежде чем получить доступ к клеммам, все цепи питания должны быть отключены.

Если номинальное напряжение лампы меньше номинального напряжения прибора, номинальное напряжение лампы также должно быть указано на патроне лампы или рядом с ним.

МОНТАЖ

МОНТАЖ V-ОБРАЗНОЙ ЗАСЛОНКИ

Если вытяжка не имеет V-образной заслонки 1 в сборе, следует прикрепить полудетали к ее корпусу. На изображениях показан только пример монтажа V-образной заслонки, поскольку выходное отверстие может различаться в зависимости от модели и модели, ее конфигурации.

Для установки V-образной заслонки 1 необходимо:

• Установите две полудетали 2 в корпус 6.

• штифт 3 должен быть направлен вверх;

• ось 4 должна вставиться в отверстия 5 на корпусе;

• повторить все операции для 2-й половинки.

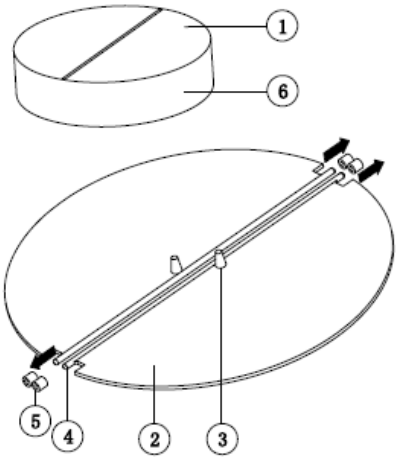

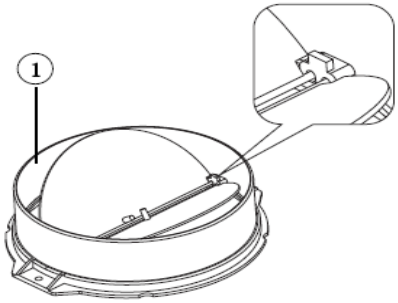

Модель	K 151.6 B / K151.6 W
Мощность	220-240Вт ~50Гц
Мощность мотора	65 Вт
Мощность освещения	1шт*1.5Вт (светодиодные лампы)

МОНТАЖ

Если у вас есть возможность подключения к центральной вентиляции, вытяжку можно подключить, как показано на рисунке ниже, с помощью воздуховода (эмаль, алюминий, гибкая труба или негорючий материал с внутренним диаметром 150 мм).

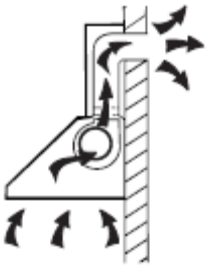

1. Перед установкой выключите устройство и отсоедините его от розетки.

2. Для достижения наилучшего эффекта вытяжку следует размещать на расстоянии 65–75 см над варочной поверхностью. См. рис. 1.

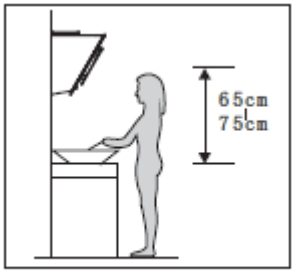

Pic 1

3. После определения высоты вытяжки измерьте положение отверстий для подвешивания вытяжки и внутреннего кронштейна дымохода и просверлите 4φ8 отверстий. Закрепите воздуховод и крепежные винты на стене. Установленные крепежные винты должны выходить за пределы стены на 3-5 мм, чтобы можно было повесить вытяжку. Фиксированное положение воздуховода- это самое высокое место воздуховода См. рис. 2.

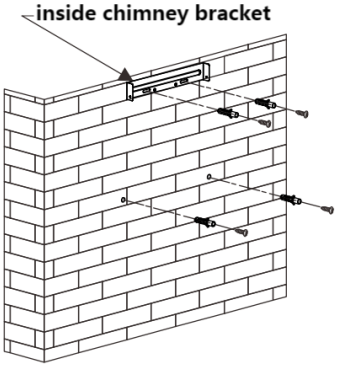

Рис2

4. Установите V-образную заслонку и воздуховод на вытяжку. См. рис. 3. Повесьте вытяжку на шурупы. См. рис. 4.

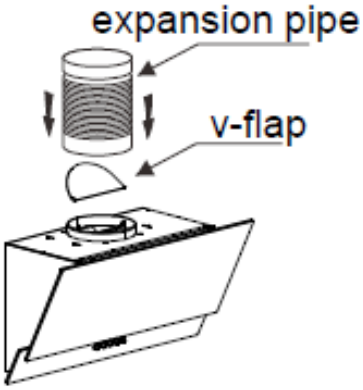

Pic 3

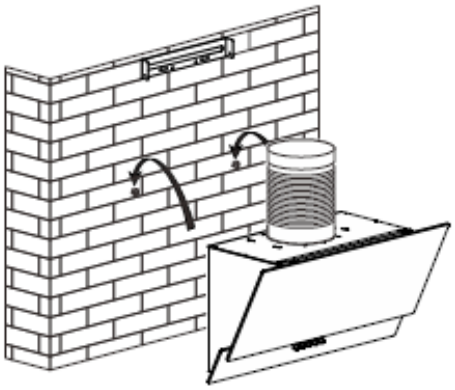

Pic 4

5. Закрепите внешний короб с помощью 2 винтов ST4*8 мм, при этом убедитесь, что воздуховод может свободно сгибаться. См. рис. 5.

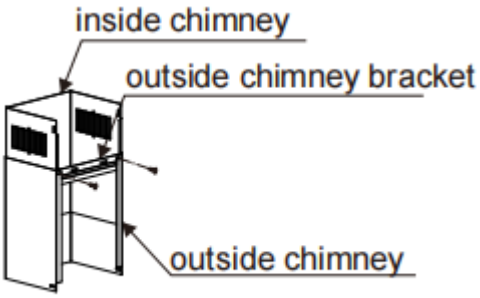

Pic 5

6. Закрепите корпус вытяжки с помощью 2 предохранительных винтов. Соедините с двух сторон воздуховод к вентиляционной шахте и самой вытяжке. См. рис. 6. Отрегулируйте высоту короба в соответствии с положением воздуховода и закрепите его с помощью 2 винтов ST4*8 мм. Закрепите внешний короб на корпусе вытяжки с помощью 2 винтов ST4*8 мм. См. рис. 7.

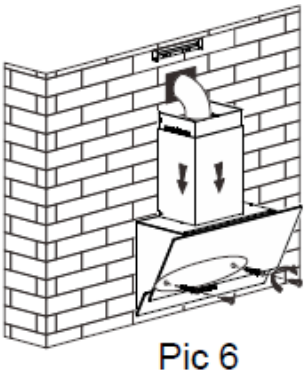

Pic 6

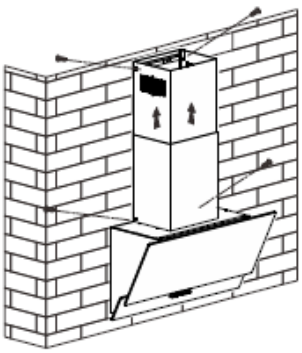

Pic 7

СОВЕТЫ ПО УСТАНОВКЕ ВОЗДУХОВОДА

Для обеспечения оптимального отвода воздуха необходимо строго соблюдать следующие правила:

• Воздуховод должен быть короткий и прямой.

• Не уменьшайте размер и не ограничивайте воздуховод.

• При использовании воздуховода всегда устанавливайте трубу туго натянутой, чтобы свести к минимуму потерю давления.

• Несоблюдение этих основных инструкций приведет к снижению производительности и увеличению уровня шума вытяжки.

• Любые работы по установке должны выполняться квалифицированным электриком или компетентным лицом.

• Не подключайте систему воздуховода вытяжки к существующей системе вентиляции, которая используется для любого другого прибора, например, к обогревательной трубке, газовой трубке, трубке горячего воздуха.

• Угол изгиба расширительной трубы не должен быть менее 120°; необходимо направить трубу горизонтально или, как вариант, труба должна идти вверх от начальной точки и выводиться к наружной стене.

• После установки убедитесь, что вытяжка стоит ровно, чтобы избежать скопления жира на ее концах.

• Убедитесь, что выбранный для установки воздуховод соответствует соответствующим стандартам и является огнестойкой.

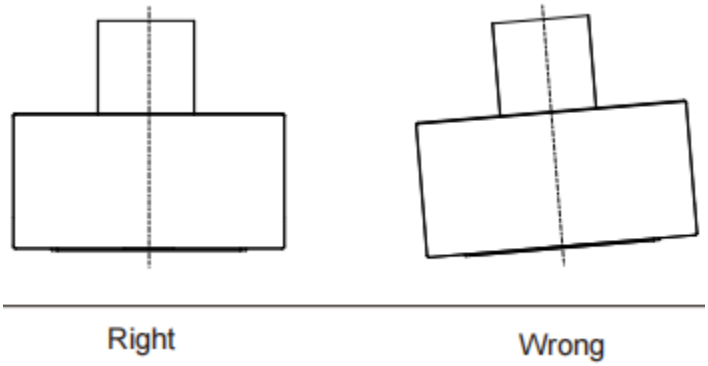

ОСТОРОЖНО:	➢ В целях безопасности используйте только крепежные или монтажные винты того же размера, которые рекомендованы в данном руководстве по эксплуатации. ➢ Несоблюдение инструкций по установке винтов или крепежных устройств может привести к поражению электрическим током.

НАЧАЛО ИСПОЛЬЗОВАНИЯ КУХОННОЙ ВЫТЯЖКИ

О- Сенсорное управление со светодиодным дисплеем

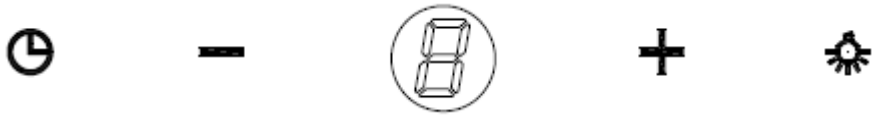

Здесь 5 основных кнопок: (таймер), (Уменьшение), (Мощность), (Увеличение), (Лампочка).

1. Включение: после подключения вытяжки к электросети все заслонки закроются, все индикаторы кнопок загорятся, и вытяжка перейдет в режим ожидания.

2. Кнопка мощности“ ”:

2.1. Нажмите на кнопку мощности один раз , Загорятся индикаторы функциональных кнопок (увеличение, уменьшение, таймер и лампочка), светодиодный дисплей отобразит «0» и вытяжка перейдет в рабочий режим. Нажмите кнопку питания еще раз, все индикаторы функциональных кнопок погаснут, и все функции вытяжки выключатся. Вытяжка переходит в режим ожидания и перезагрузится таким образом.
2.2. Если после входа в рабочий режим в течение 2 минут не выполняется никаких функций, индикаторы функциональных кнопок (увеличение, уменьшение, таймер и лампа) и светодиодный дисплей погаснут.

3. Кнопка лампочки“ ”:
Нажмите кнопку «Лампа» один раз, загорится подсветка кнопки и индикатор. Нажмите еще раз, свет погаснет. Световой индикатор кнопки перейдет в режим подсветки. Вышеуказанные шаги можно выполнять неоднократно.

4. Кнопка увеличения“ ”:
Вытяжка имеет 3 скорости: низкая, средняя и высокая.
4.1. Нажмите кнопку «Увеличения» один раз, индикатор кнопки загорится, вытяжка начнет работать на низкой скорости, а на светодиодном дисплее отобразится «1».
4.2. Нажмите кнопку увеличения еще раз, когда она работает на низкой скорости, вытяжка работает на средней скорости, и на светодиодном дисплее отобразится «2»,
4.3. Нажмите кнопку увеличения еще раз, когда она работает на средней скорости, вытяжка работает на высокой скорости, а на светодиодном дисплее отобразится цифра «3».

4.4. Когда вытяжка работает на высокой скорости, нажмите снова , вытяжка по-прежнему будет работать на высокой скорости.

5. Кнопка уменьшения“ ”:

Нажмите кнопку уменьшения “ ”, вытяжка уменьшит одну скорость. Нажмите кнопку уменьшения во время работы на высокой скорости, вытяжка переключится на среднюю скорость. И загорится индикатор кнопки уменьшения. Нажмите кнопку уменьшения, когда он работает на средней скорости, вытяжка переключится на низкую скорость, и загорится индикатор кнопки уменьшения. На дисплее будет отображаться текущая рабочая скорость. Нажмите кнопку уменьшения еще раз, когда она работает на низкой скорости, на светодиодном дисплее отобразится «0», вытяжка выключится, а индикатор переключится на подсветку.

6. Кнопка таймера“ ”:
6.1. Кнопка таймера используется только для функции таймера, когда вытяжка работает. (Она не работает, если вытяжка находится в режиме ожидания или просто включена подсветка). Нажмите кнопку таймера один раз, чтобы установить 5 минут (*максимальное время), и загорится индикатор. Нажмите еще раз, чтобы выйти из функции таймера, и индикатор переключится на подсветку. Таймер может быть настроен на повторение. По истечении времени вытяжка выключится и свет погаснет.
6.2. Когда таймер установлен, при регулировке скорости функция таймера будет отменена.

ПОИСК НЕИСПРАВНОСТЕЙ

Ошибка	Возможная причина	Решение
Свет горит, но мотор не работает	Выключатель вентилятора выключен	Включите вытяжку.
	Переключатель вентилятора вышел из строя	Свяжитесь с сервисным центром.
	Мотор вышел из строя	Свяжитесь с сервисным центром.
Не горит свет, не работает мотор	Предохранители в доме перегорели	Поменяйте/почините предохранители.
	Сетевой кабель не закреплен или отсоединен	Вставьте сетевой кабель в розетку. Включите розетку.
Утечка масла	Односторонний клапан и выпускное отверстие неплотно закрыты.	Снимите обратный клапан и загерметизируйте его герметиком.
	Утечка из соединения воздуховода с шахтой	Снимите воздуховод и загерметизируйте.
Свет не горит	Сломанные или неисправные лампочки	Поменяйте лампочки
Недостаточная тяга	Расстояние между вытяжкой и газовой плитой слишком большое.	Установите вытяжку на правильное расстояние.
Вытяжка болтается	Крепежный винт затянут недостаточно сильно	Затяните подвесной винт и расположите его горизонтально.

ВНИМАНИЕ:
Любой электрический ремонт данного устройства должен соответствовать местным, государственным и федеральным законам. Пожалуйста, свяжитесь с сервисным центром, если у вас есть какие-либо сомнения, прежде чем предпринимать какие-либо из вышеперечисленных действий. Всегда отключайте устройство от источника питания при ремонте.

ОБСЛУЖИВАНИЕ И ЧИСТКА

Осторожно:

- Перед проведением технического обслуживания или чистки вытяжку следует отключить от электросети. Убедитесь, что вытяжка выключена и вилка вынута из розетки.

- Внешние поверхности подвержены царапинам и потертостям, поэтому следуйте инструкциям по очистке, чтобы обеспечить наилучший результат без повреждений.

Очистку и техническое обслуживание следует выполнять на холодном приборе, особенно во время чистки. Не оставляйте на поверхностях щелочные или кислотные вещества (лимонный сок, уксус и т. д.).

НЕРЖАВЕЮЩАЯ СТАЛЬ

Нержавеющую сталь необходимо регулярно чистить (например, еженедельно), чтобы обеспечить длительный срок службы. Протирать чистой мягкой тканью. Можно использовать специальную жидкость для очистки нержавеющей стали.

ПРИМЕЧАНИЕ:

Обязательно протирайте поверхность нержавеющей стали, чтобы предотвратить появление неприглядных перекрещивающихся царапин.

ПОВЕРХНОСТЬ ПАНЕЛИ УПРАВЛЕНИЯ

Панель управления можно мыть теплой мыльной водой. Перед чисткой убедитесь, что ткань чистая и хорошо отжатая. Используйте сухую мягкую ткань, чтобы удалить лишнюю влагу, оставшуюся после чистки.

ВАЖНО

Используйте нейтральные моющие средства и избегайте использования агрессивных чистящих химикатов, сильных бытовых моющих средств или продуктов, содержащих абразивы, так как это ухудшит внешний вид прибора и потенциально удалит любые изображения на панели управления, а также приведет к аннулированию гарантии производителя.

ЖИРОВЫЕ ФИЛЬТРЫ

Сетчатые фильтры можно очищать вручную. Замочите их примерно на 3 минуты в воде с мягким моющим средством, а затем аккуратно почистите мягкой щеткой. Не нажимайте слишком сильно, чтобы не повредить его. (Оставьте высыхать естественным путем вдали от прямых солнечных лучей)

Фильтры следует мыть отдельно от посуды и кухонных принадлежностей. Ополаскиватель желательно не использовать. Следуя рисунку рядом, демонтируйте жировой фильтр.

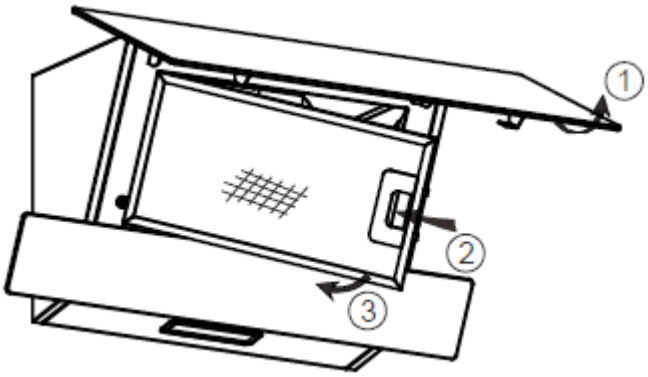

УСТАНОВКА ЖИРОВЫХ ФИЛЬТРОВ

- Чтобы установить фильтры для следующих четырех шагов:
- Вставьте фильтр в пазы в задней части капота.
- Нажмите кнопку на ручке фильтра.
- Отпустите ручку, как только фильтр займет исходное положение.
- Повторите действия, чтобы установить все фильтры.

УГОЛЬНЫЙ ФИЛЬТР – не входит в комплект поставки.

 Вставьте штифт угольного фильтра в прямоугольное отверстие вентилятора (согласно стрелке A, показанной ниже).
 Нажмите на другую сторону угольного фильтра по направлению к вентилятору, чтобы он стал плоским (как показано стрелкой B), а затем вставьте фильтр в вентилятор.
 Если вы хотите снять фильтр, нажмите на фиксатор фильтра и снимите его, повернув против часовой стрелки.

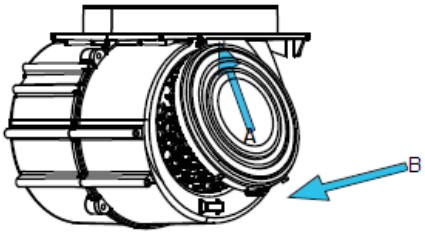

ВНИМАНИЕ:
• Убедитесь, что фильтр надежно зафиксирован. В противном случае он ослабнет и создаст опасность.
• Если установлен угольный фильтр, мощность всасывания снизится. Имеет смысл его устанавливать в режиме рециркуляции. Предпочтительнее подключать кухонную вытяжку к вентиляционной шахте, если есть возможность, тогда угольные фильтры не нужны.

Замена лампочки

Важно:	
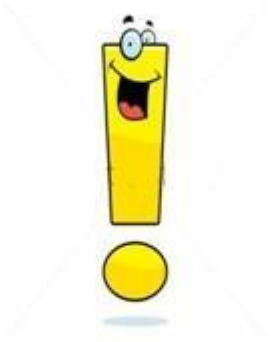	Замена лампы должна производиться производителем, его сервисным агентом или лицом с аналогичной квалификацией. Всегда отключайте электропитание перед выполнением каких-либо операций с прибором. При обращении с лампочкой убедитесь, что она полностью остыла, прежде чем прикасаться к ней руками. При обращении с лампочками держитесь тканью или перчатками, это увеличит срок ее службы.

Примечание:
 Прежде чем менять освещение, убедитесь, что прибор выключен и отсоединен от сети.
 Защищайте себя от опасности при замене освещения, например, надев перчатки.

Меняем лампочки:
 Снимите жировой фильтр.
 Способ 1. Вдавите пружинную пластинку с обеих сторон светодиодного фонаря внутрь, пока фонарь не выдавится, см. рис. 1. Затем слегка вытяните соединительный провод фонаря и демонтируйте клемму соединительный провод освещения. См. рис. 2.
Способ 2. С помощью прямой отвертки поднимите нижний край светодиодной лампы, см. рис. 3, затем слегка вытяните светодиодную лампу и соединительный провод лампы. См. рис. 2.
 Примените обратную процедуру, чтобы установить фонарь обратно.

– Светодиодные модули – светильник прямоугольный.

– Максимальная мощность: 1×1.5W

– Вольтаж: DC 12V

– Размеры лампочки:

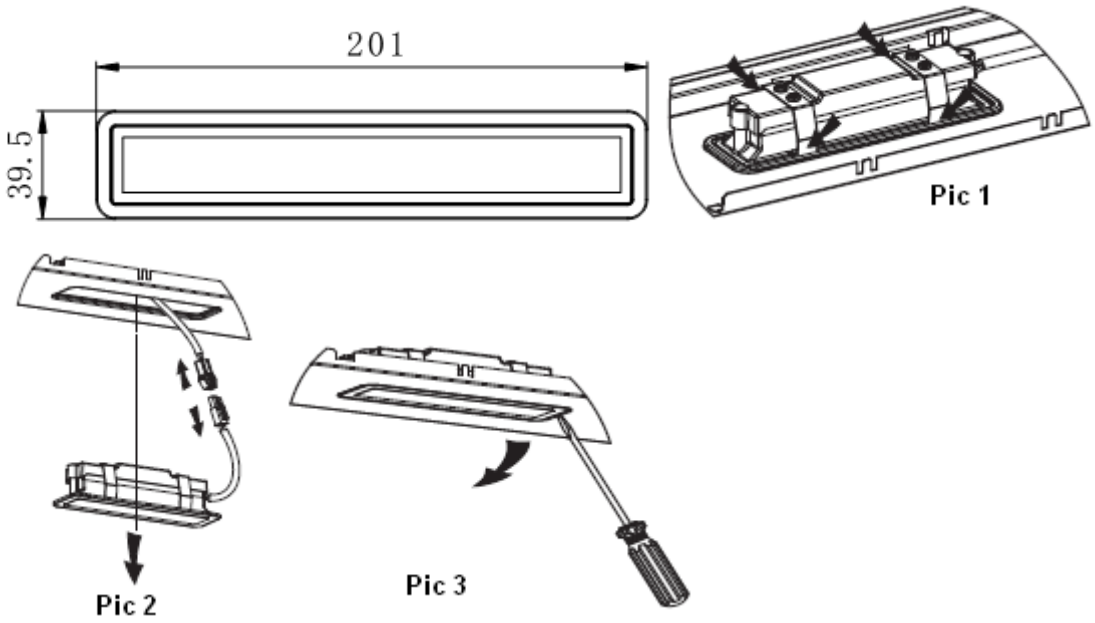

*Для замены можно лампочку приобрести через официальный сервисный центр и их партнеров.
**Замена лампы не включена в гарантийные обязательства.

ЗАЩИТА ОКРУЖАЮЩЕЙ СРЕДЫ:

	Этот продукт отмечен символом селективной сортировки электронного оборудования. Это означает, что этот продукт нельзя утилизировать вместе с бытовыми отходами, а следует использовать систему селективного сбора в соответствии с Директивой 2012/19/ЕС. Затем он будет переработан или демонтирован, чтобы свести к минимуму воздействие на окружающую среду. Электрические и электронные изделия потенциально опасны для окружающей среды и здоровья человека из-за присутствия опасных веществ. Для получения дополнительной информации обратитесь в местные или региональные органы власти.

Внимание:

Ниже показано, как снизить общее воздействие процесса приготовления на окружающую среду (например, потребление энергии).

(1) Установите вытяжку в подходящем месте с эффективной вентиляцией.

(2) Регулярно очищайте вытяжку, чтобы не перекрывать дыхательные пути.

(3) Не забудьте выключить освещение вытяжки после приготовления.

(4) Не забудьте выключить вытяжку после приготовления.

Информация для демонтажа

Не разбирайте прибор способами, не указанными в руководстве пользователя. Прибор не может быть разобран пользователем. По окончании срока службы прибор нельзя выбрасывать вместе с бытовыми отходами. Обратитесь в местные органы власти или к арендатору за рекомендациями по переработке.

Гарантия

Мы предоставляем гарантию в течение 3 лет с момента покупки.

Если произошла поломка, обратитесь в один из сервисных центров, указанных на официальном сайте zigmundshtain.ru. Для осуществления гарантийного обслуживания вам необходимо предъявить чек на покупку. Внимательно прочитайте и соблюдайте описанные инструкции по использованию вытяжки. Вследствие неправильной эксплуатации гарантийные обязательства не действительны.

Данная гарантия не распространяется на сбои, возникающие в результате ненадлежащего или коммерческого использования продукта, и следующие ситуации не покрываются гарантией:

1. Любые повреждения и неисправности, возникающие в результате установки и использования продукции с нарушением инструкций, приведенных в руководстве;
2. Любые повреждения и неисправности, возникающие при погрузке, разгрузке и обращении с продукцией после ее доставки;
3. Любые повреждения и поломки из-за перепадов и/или скачков напряжения, неправильном подключении к электрической сети, эксплуатации вытяжки при напряжении ниже или выше указанных значений на табличке продукции;
4. Повреждения и неисправности из-за пожара и/или молнии;
5. Неисправность, возникающая в результате использования продукции с нарушением инструкций, приведенных в руководстве по эксплуатации;
6. Разбитый корпус;
7. Вмешательство и ремонт оборудования кем-либо, кроме лиц из официальных сервисных центров, указанных на сайте zigmundshtain.ru;
8. Проблемы, возникающие при монтаже любой детали, кроме деталей, поставляемых производителем.

Гарантия недействительна при удалении и уничтожении оригинального серийного номера на продукции.

Алюминиевые фильтры, используемые в вытяжке, должны очищаться таким образом и в те периоды, как указанные в руководстве. Фильтры могут почернеть и изменить цвет в результате использования. Такие ситуации являются нормальными и не мешают продукции выполнять свои обязанности и функции, и на них не распространяется гарантия. В случае несоблюдения мер осторожности, указанных в руководстве в отношении изделий из нержавеющей стали, может появиться почернение, окисление и следы на поверхности. Такие условия не попадают под действие гарантии.

Если вы соблюдаете все инструкции, но проблема не решается, вы можете связаться с ближайшим уполномоченным сервисным центром.

Изготовитель: «ZIGMUND & SHTAIN GMBH»: Германия,
Zobeltitzstr.94, 13403 Berlin
Импортер — ООО "ЭЛЕКОМ" 119530, Россия, город Москва,
шоссе Очаковское, дом 36, помещение 8
elekom_ooo@mail.ru